由Autodesk教育版产品制作

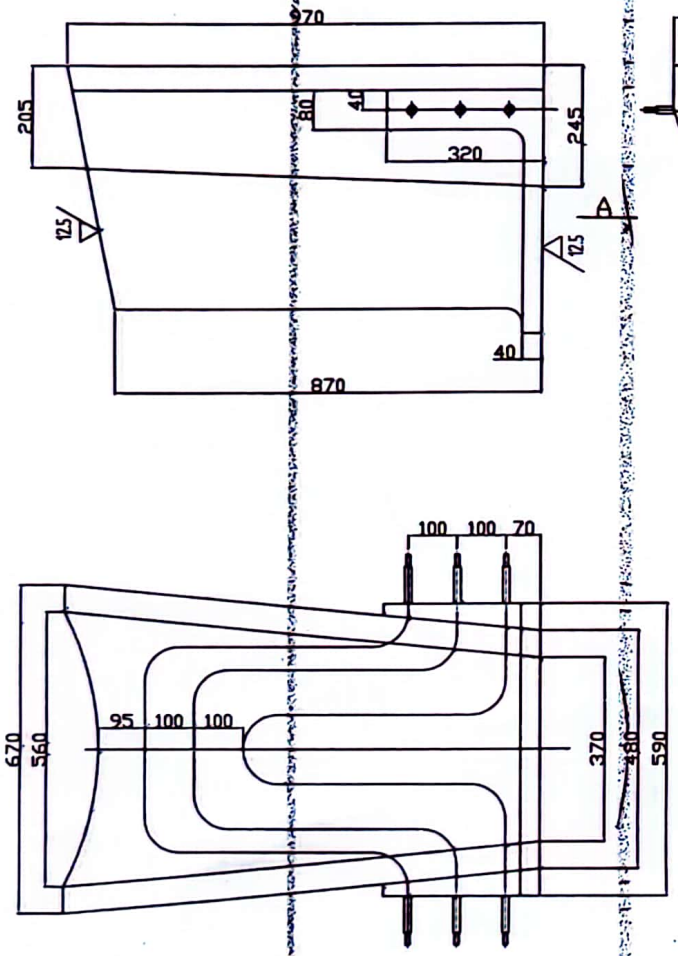

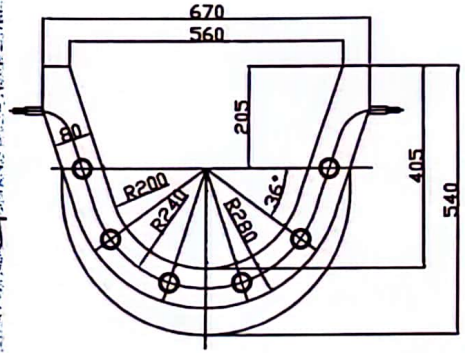

A向

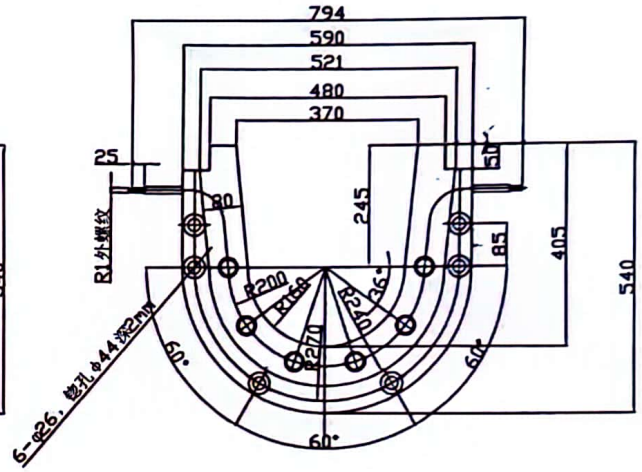

技术要求：

1、本部件为内设铜管熔融铜水浇铸件，铸体Cu≥99.7%，未注圆角R30。

2、为防止异物进入铜管和保护铜管端部，在铜管头部安装管箍+丝堵保护，直到现场安装时在取下。

3、3个进出水铜管规格φ40x8，材质T2，不允许有接头，铜管弯曲半径R70mm。通球检测：通球φ18mm。具体铜管布置方式由厂家根据情况进行变更设计，需将图纸发回进行审核。

4、产品水压试验1.2MPa，不得渗漏及冒汗。

5、底部进行堆焊处理。

标记	更改文件号	签字	日期	铜溜槽	SX23-1010-1
设计	杨肖	审核			标记 数量 重量 比例
制图		校核		Cu≥99.7%	共 张 第 张
标准化		工艺会签			陕西锌业有限公司
审定		日期			

CAD	
描图	
描校	
旧底图总号	
底图总号	
签字	
日期	

由Autodesk教育版产品制作

扫描全能王 创建