其余 12.5

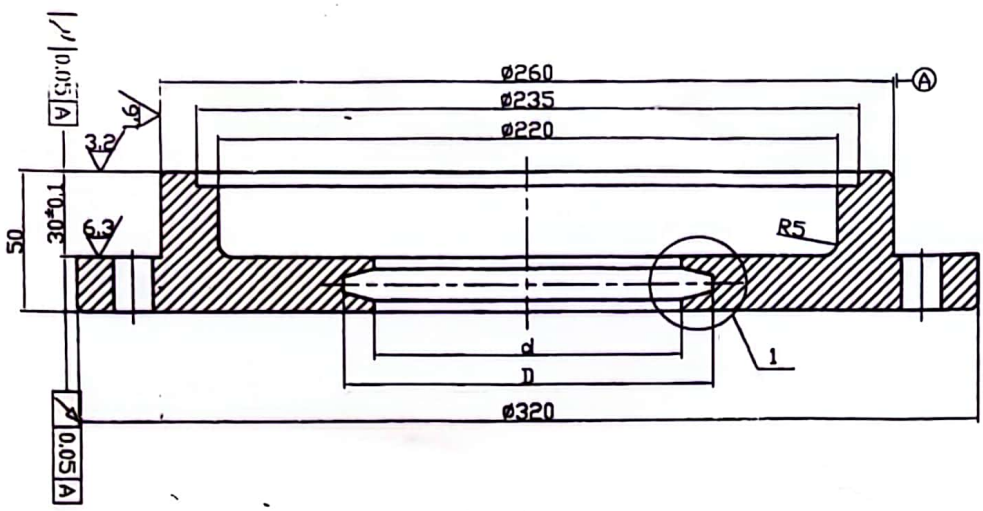

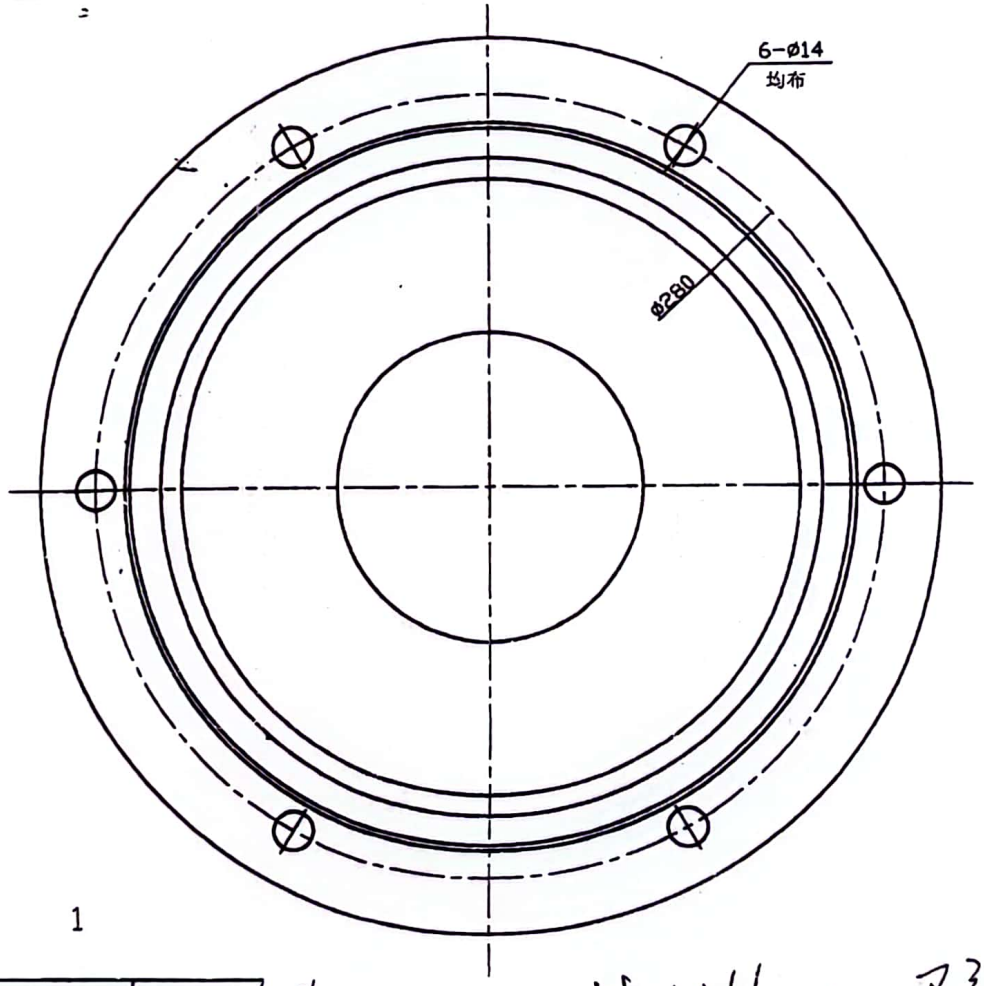

D

1

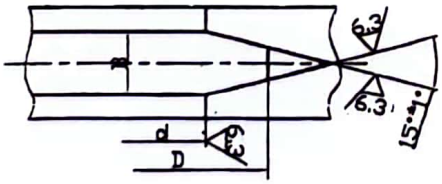

技术要求

1、本件不得有气孔、夹渣等铸造缺陷。

2、未注倒角尺寸1.2-2X45°.

	d	D	P
压盖（一）	ø111	ø135	11
压盖（二）	ø141	ø169	13

陕西锌业有限公司				HT15-33				浸出渣压滤机改造
设计	杜正锋	审核		专业	比例	件数	净重	轴承压盖
制图		审定						
校对		批准						
新版图号		原图号						

扫描全能王 创建